Tower 56 Basis

Montageanleitung
Assembly instructions
Notice de montage
Istruzioni per il montaggio
Instrucciones de montaje
Инструкция по монтажу
组装说明

03. 2020

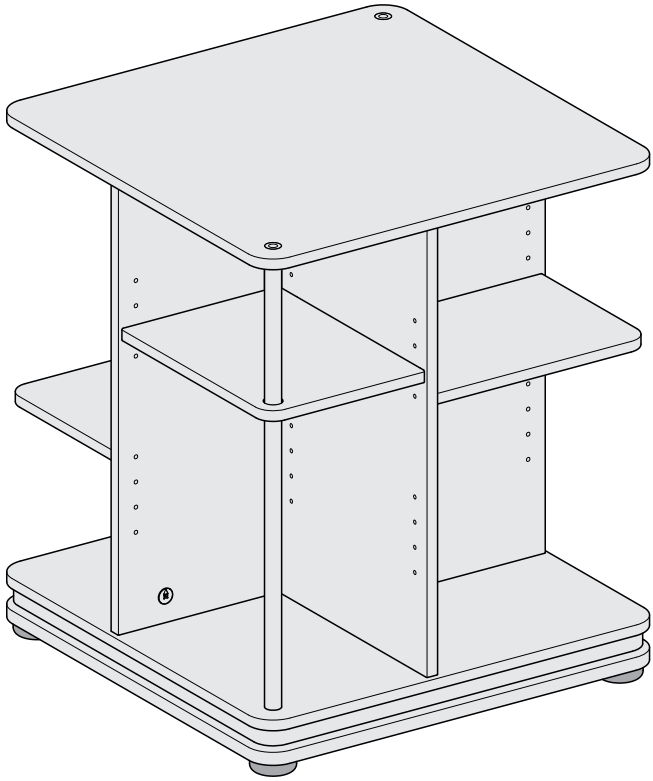

D Sicherheitshinweise

- ⚠ Die Montage darf nur durch geeignete Personen erfolgen.
- ⚠ Das Möbel darf nur für seinen bestimmungsgemäßen Gebrauch verwendet werden.
- ⚠ Achtung - nicht für Kinder unter 3 Jahren geeignet, enthält verschluckbare Kleinteile - Erstickungsgefahr

GB Safety instructions

- ⚠ Assembly may only be made by qualified persons.
- ⚠ The furniture is only to be used for its intended purpose.
- ⚠ Warning - not suitable for children under 3 years, contains small parts - choking hazard

F Consignes de sécurité

- ⚠ Le montage doit être confié uniquement à des personnes compétentes.
- ⚠ Ce meuble doit servir exclusivement à l'usage qui en est fait habituellement.
- ⚠ Attention - ne convient pas aux enfants de moins de 3 ans, contient petites pièces - risque d'étouffement

I Norme di sicurezza

- ⚠ Fare eseguire il montaggio esclusivamente da persone idonee.
- ⚠ Utilizzare questo mobile esclusivamente per l'uso previsto.
- ⚠ Attenzione - non adatto ai bambini sotto di 3 anni, contiene piccole parti - rischio di soffocamento

(E) Indicaciones de seguridad

⚠ El montaje sólo podrá ser ejecutado por personas aptas para el mismo.

⚠ El mueble sólo podrá ser utilizado para un uso conforme a lo prescrito.

⚠ Advertencia - no apto para niños menores de 3 años, contiene pequeñas piezas - peligro de asfixia

(RUS) Указания по безопасности

⚠ Монтаж должен выполняться только лицами, имеющими необходимые навыки.

⚠ Мебель должна использоваться только по ее прямому назначению.

⚠ Внимание – не предназначен для использования детьми в возрасте до 3-х лет, содержит мелкие детали - опасность удушья

(CHN) 安全提示

⚠ 组装需要由专业人员完成。

⚠ 家具的使用要合理，要符合其用途。

⚠ 注意 – 不适合3岁以下儿童，小件可能被吞下 – 窒息危险

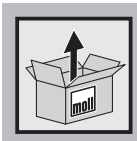

Alles auspacken und Inhalt auf Vollständigkeit prüfen
Unpack the contents and check for completeness
Déballez tout et vérifiez que le contenu est bien complet
Togliere la fornitura dall'imballo e accertarsi che non ci siano pezzi mancanti
Desempaque todos los elementos y compruebe que no falta ninguno
Распакуйте содержимое и проверьте его на комплектность
拆开所有包装并检查是否齐全

Tower 56 Basis

03. 2020

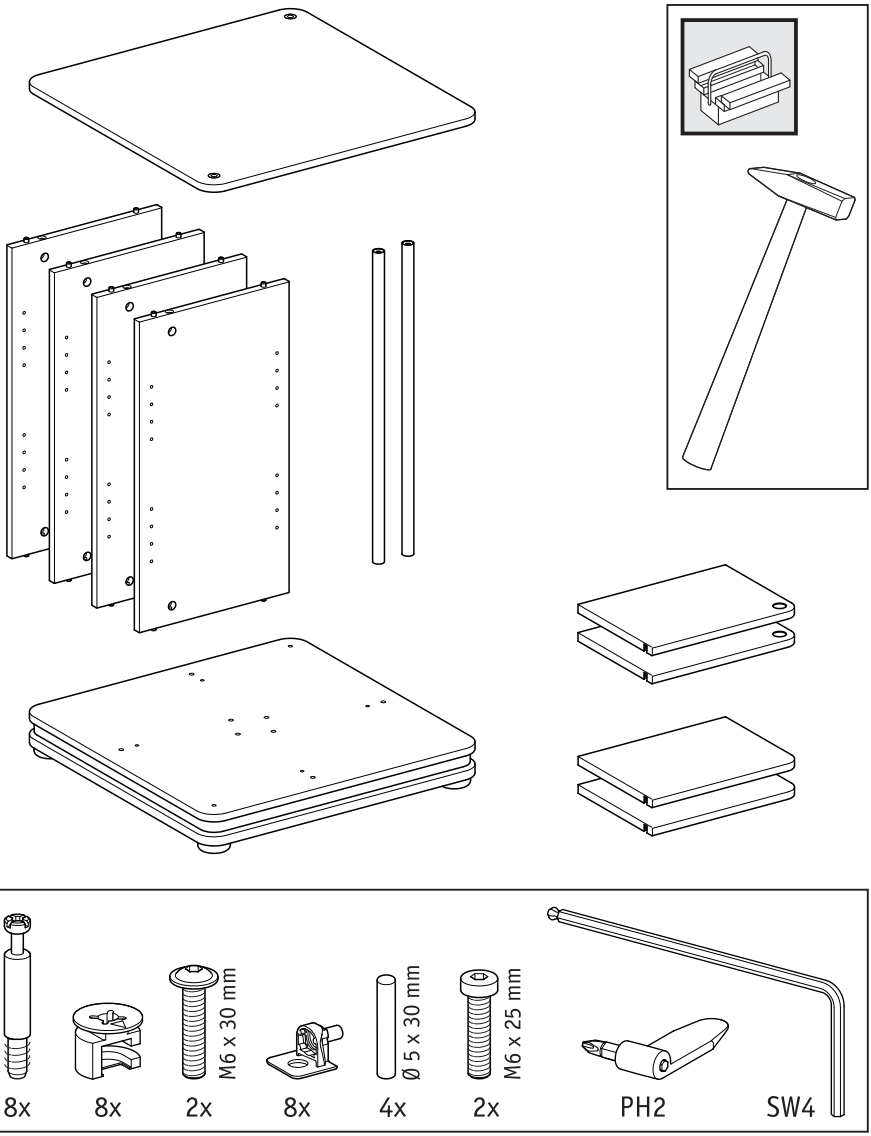

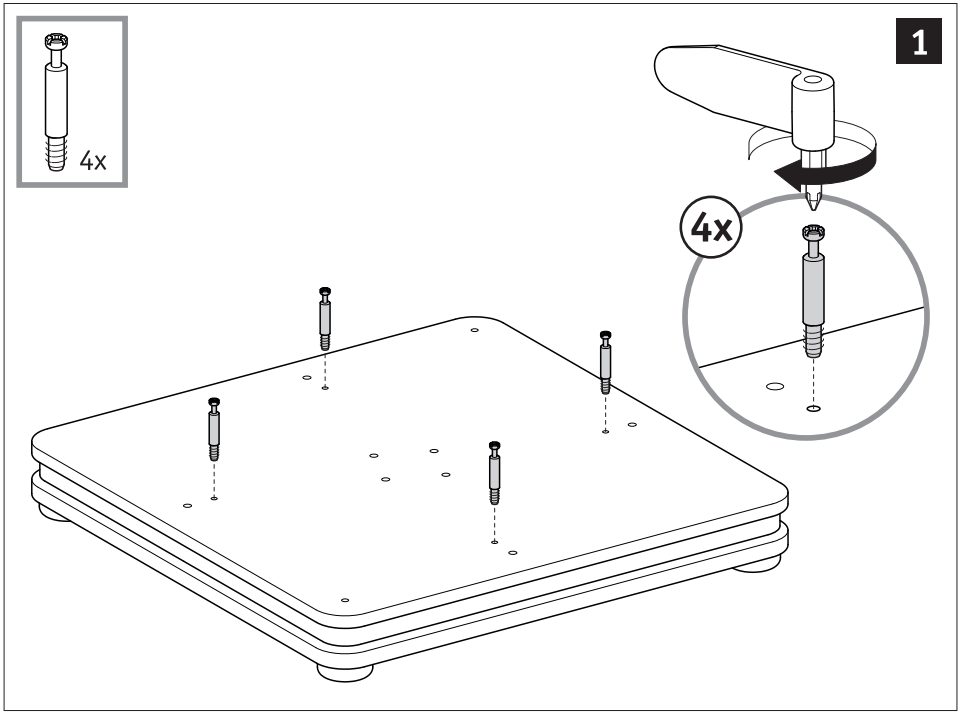
1
4x
4x

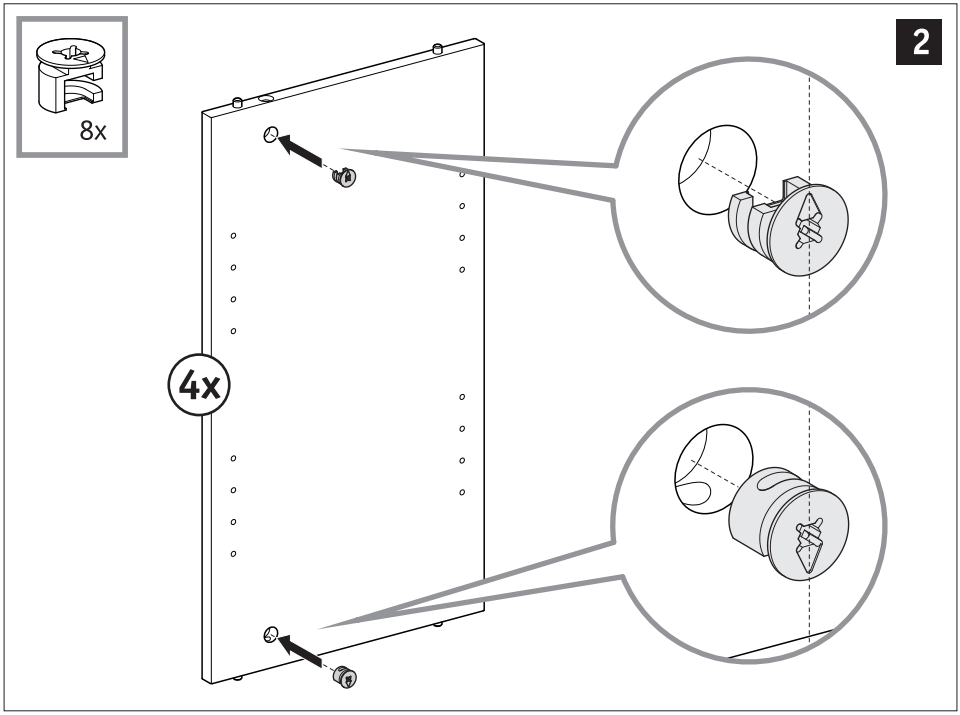
2
8x
4x

3

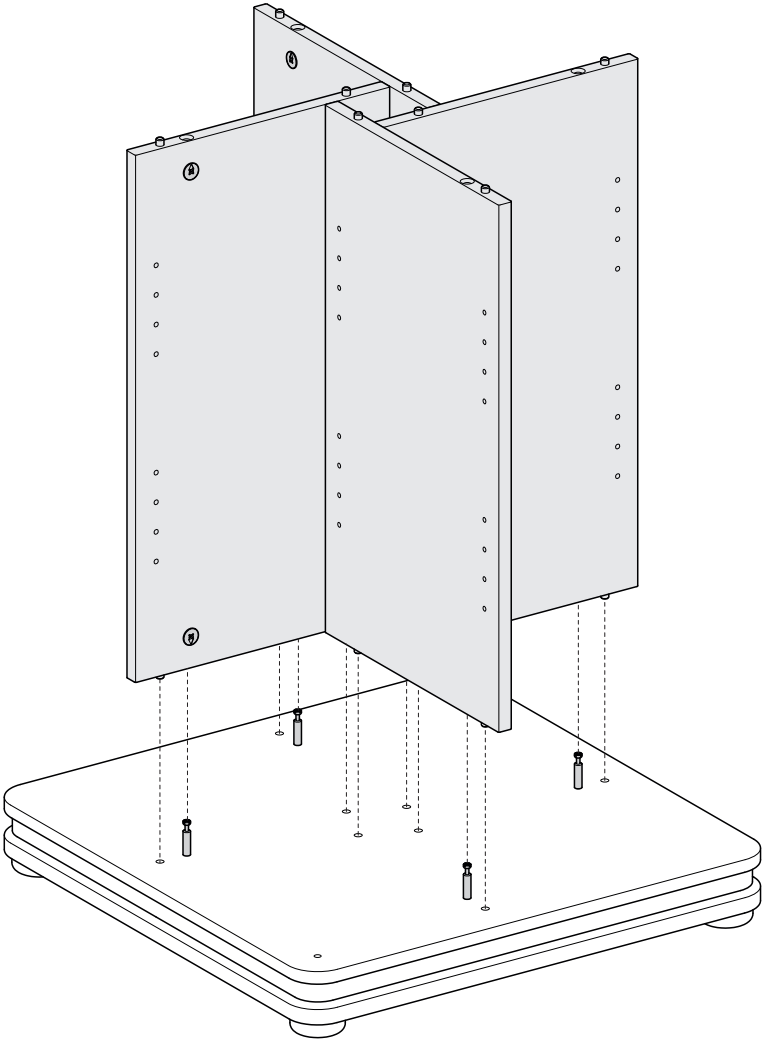

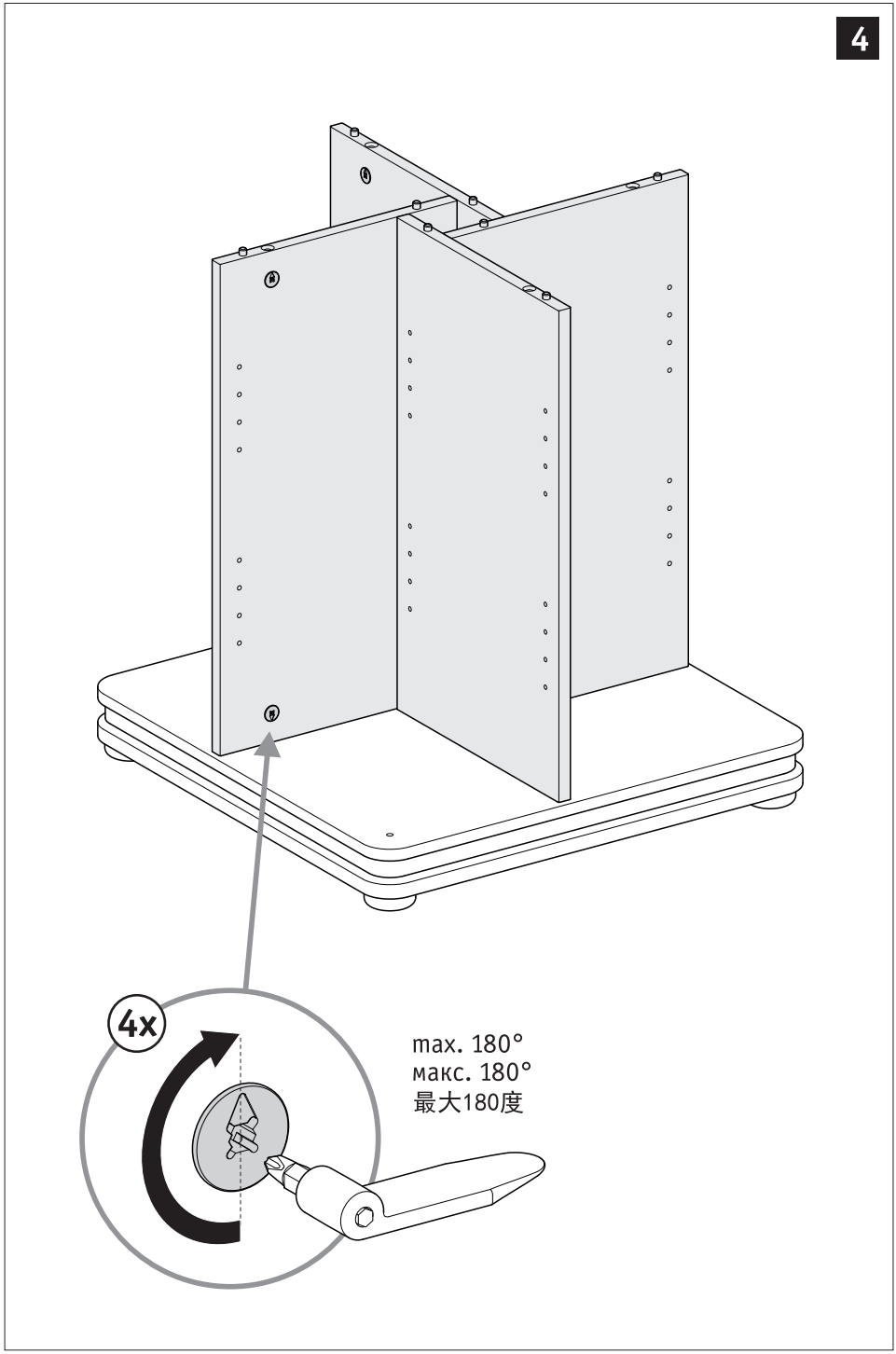
4
4x
max. 180°
макс. 180°
最大180度

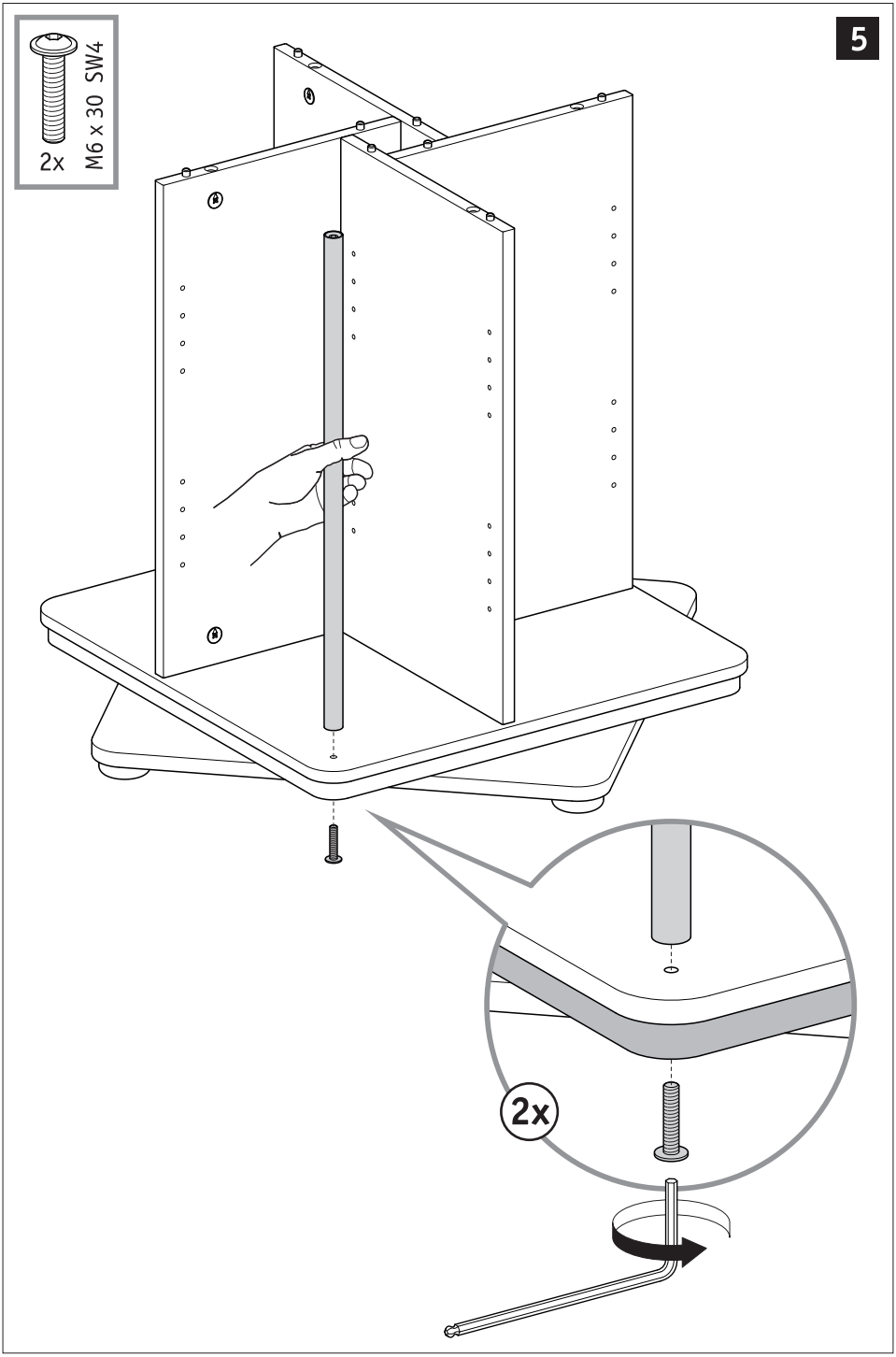
5
2x M6 x 30 SW4
2x

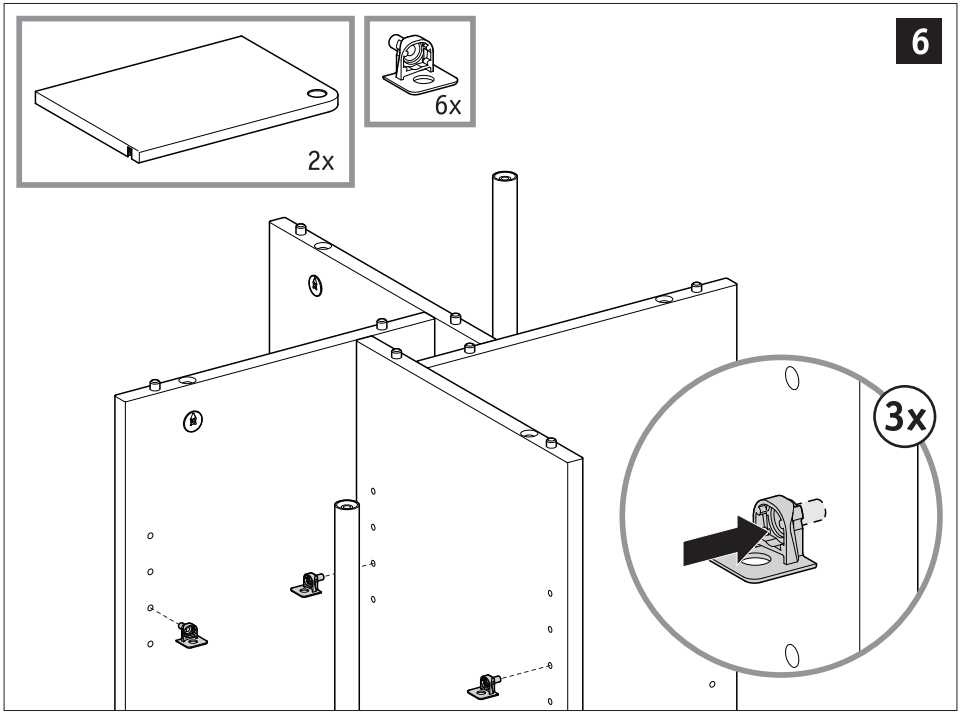
6
2x
6x
3x

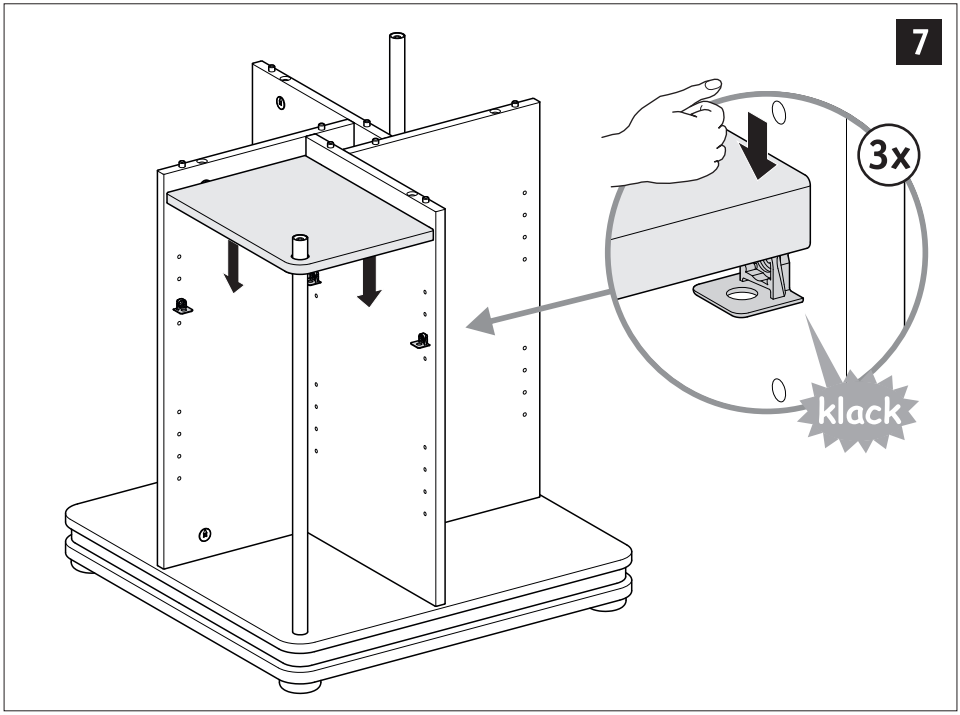
7
3x
klack

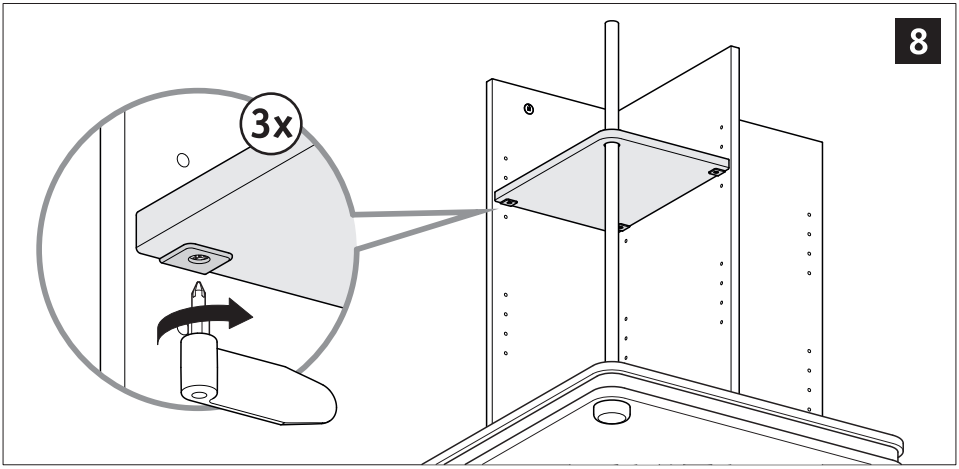
8
3x

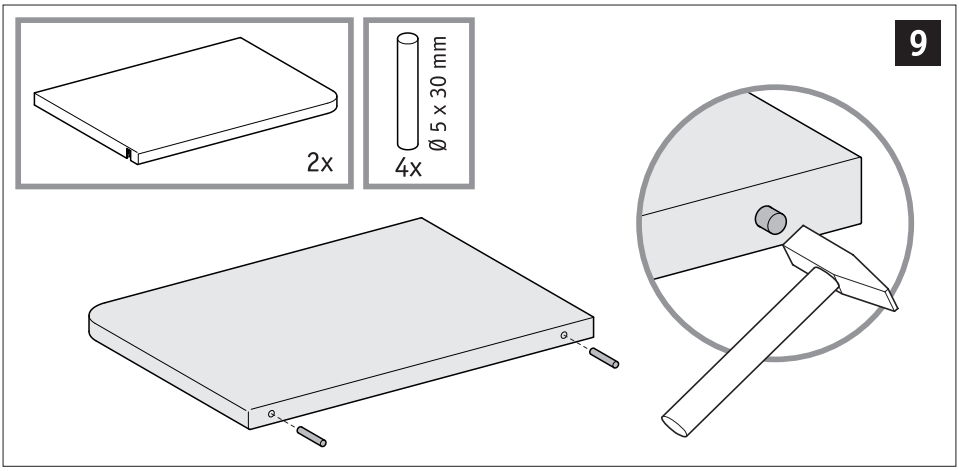
9
2x
Ø 5 x 30 mm
4x

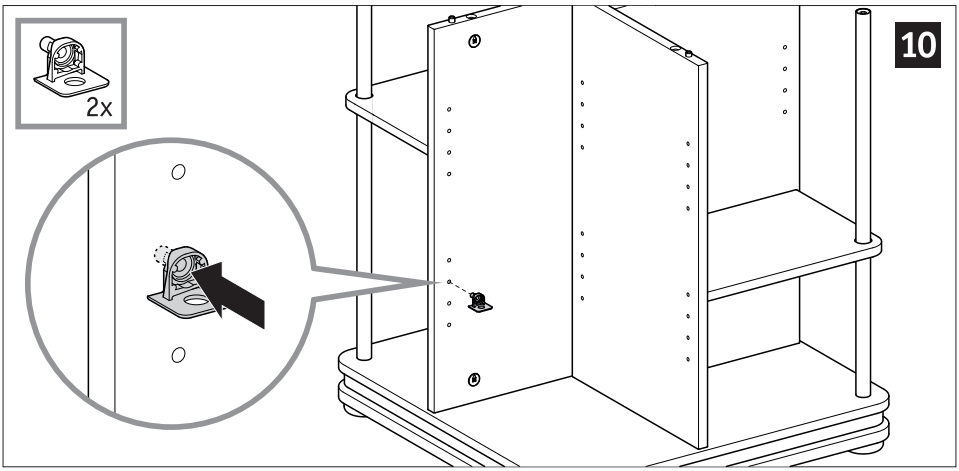
10
2x

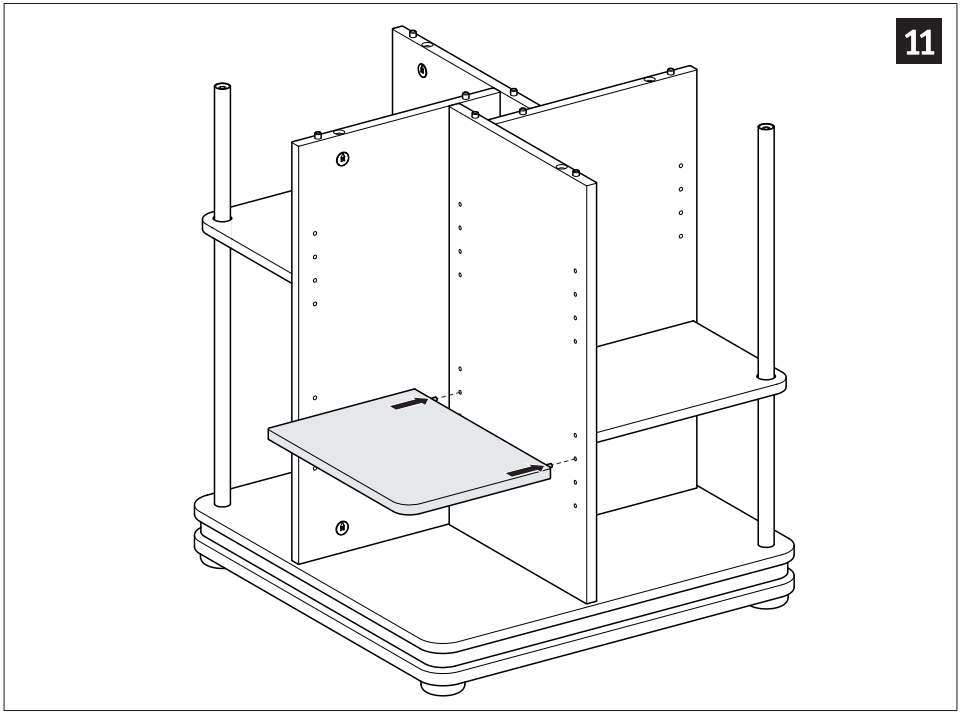
11

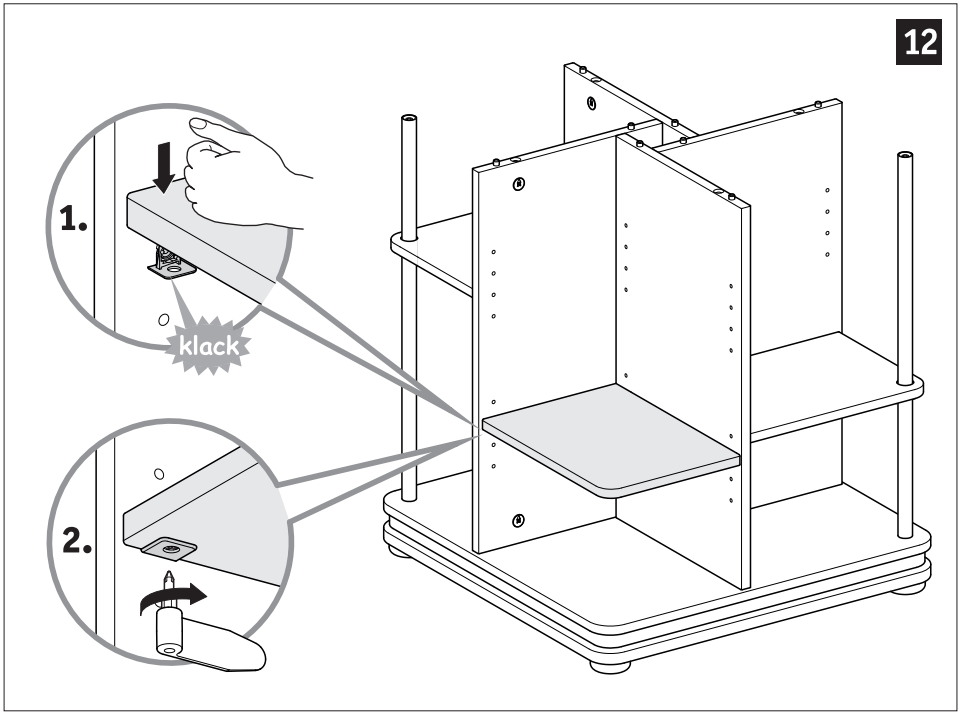
12
1.
klack
2.

Fachboden Set 56 ⟶ Ja
Shelf set 56 ⟶ Yes
Jeu de tablettes 56 ⟶ Oui
Set di scaffali 56 ⟶ Si
Juego de estanterías 56 ⟶ Si
Полочный набор 56 ⟶ Да
搁置架 56 ⟶ 是

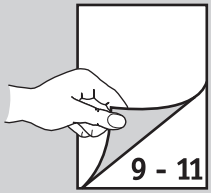

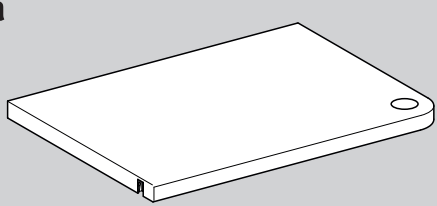

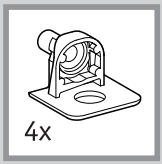

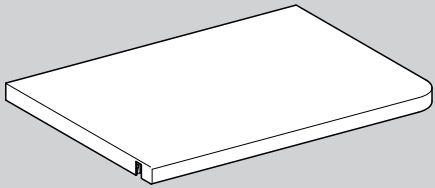

Fachboden Set 56 ⟶ Nein
Shelf set 56 ⟶ No
Jeu de tablettes 56 ⟶ Non
Set di scaffali 56 ⟶ No
Juego de estanterías 56 ⟶ No
Полочный набор 56 ⟶ нет
搁置架 56 ⟶ 没有

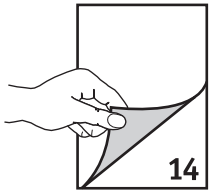

Tower 56 Aufbau → Ja

Tower 56 Add-on → Yes

Tower 56 Add-on → Oui

Tower 56 Add-on → Si

Tower 56 Add-on → Si

Башня 56 Дополнительное оборудование → Да

56号塔楼插件 → 是

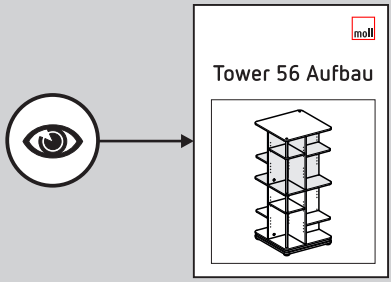

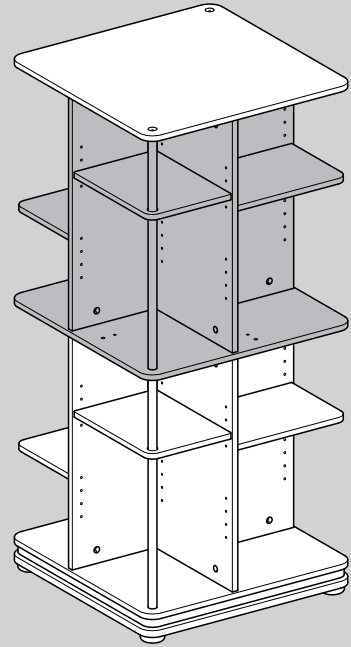

Tower 56 Aufbau → Nein

Tower 56 Add-on → No

Tower 56 Add-on → Non

Tower 56 Add-on → No

Tower 56 Add-on → No

Башня 56 Дополнительное оборудование → нет

56号塔楼插件 → 没有

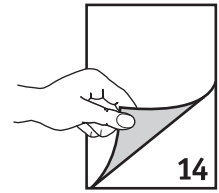

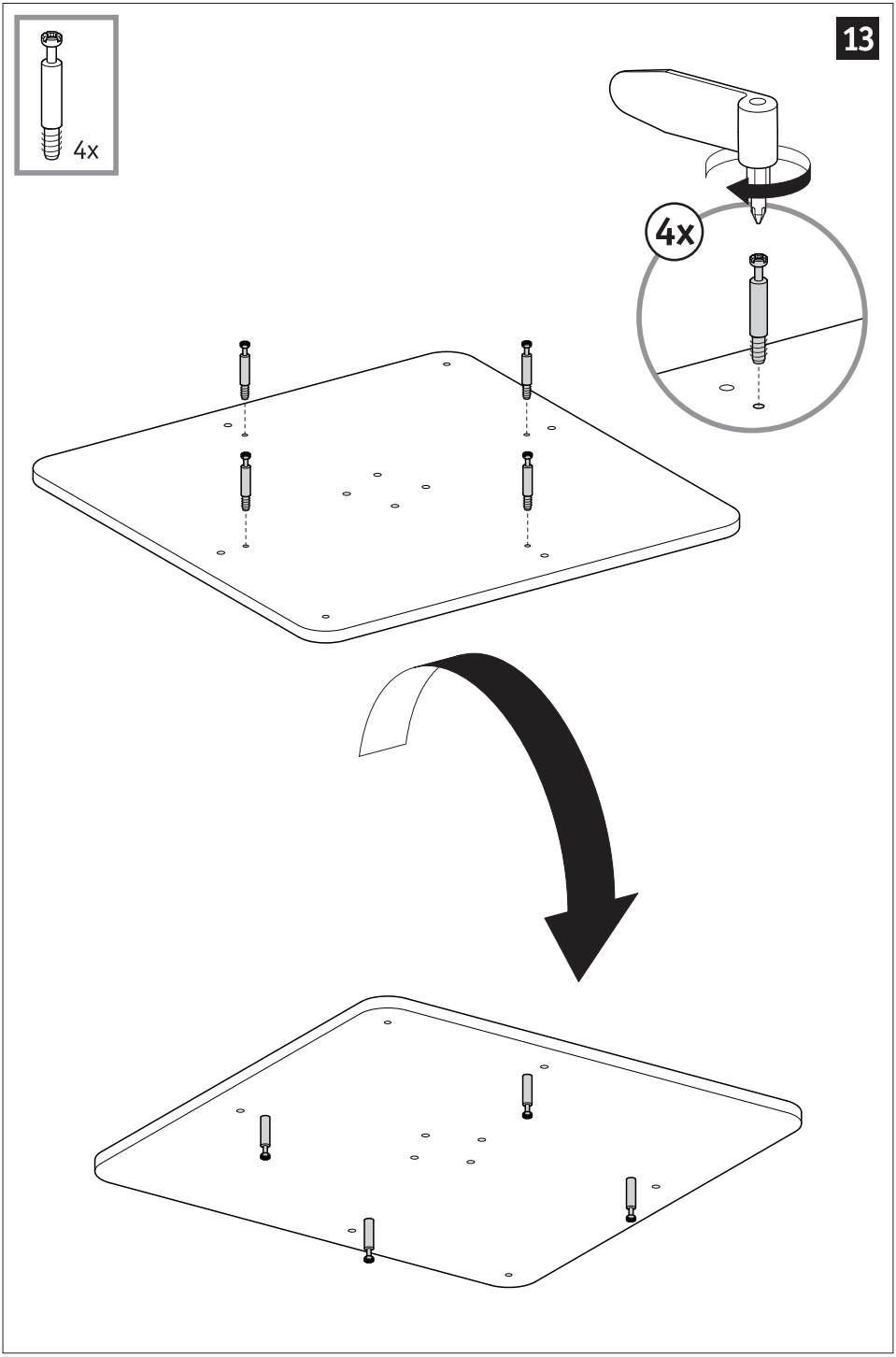
13
4x
4x

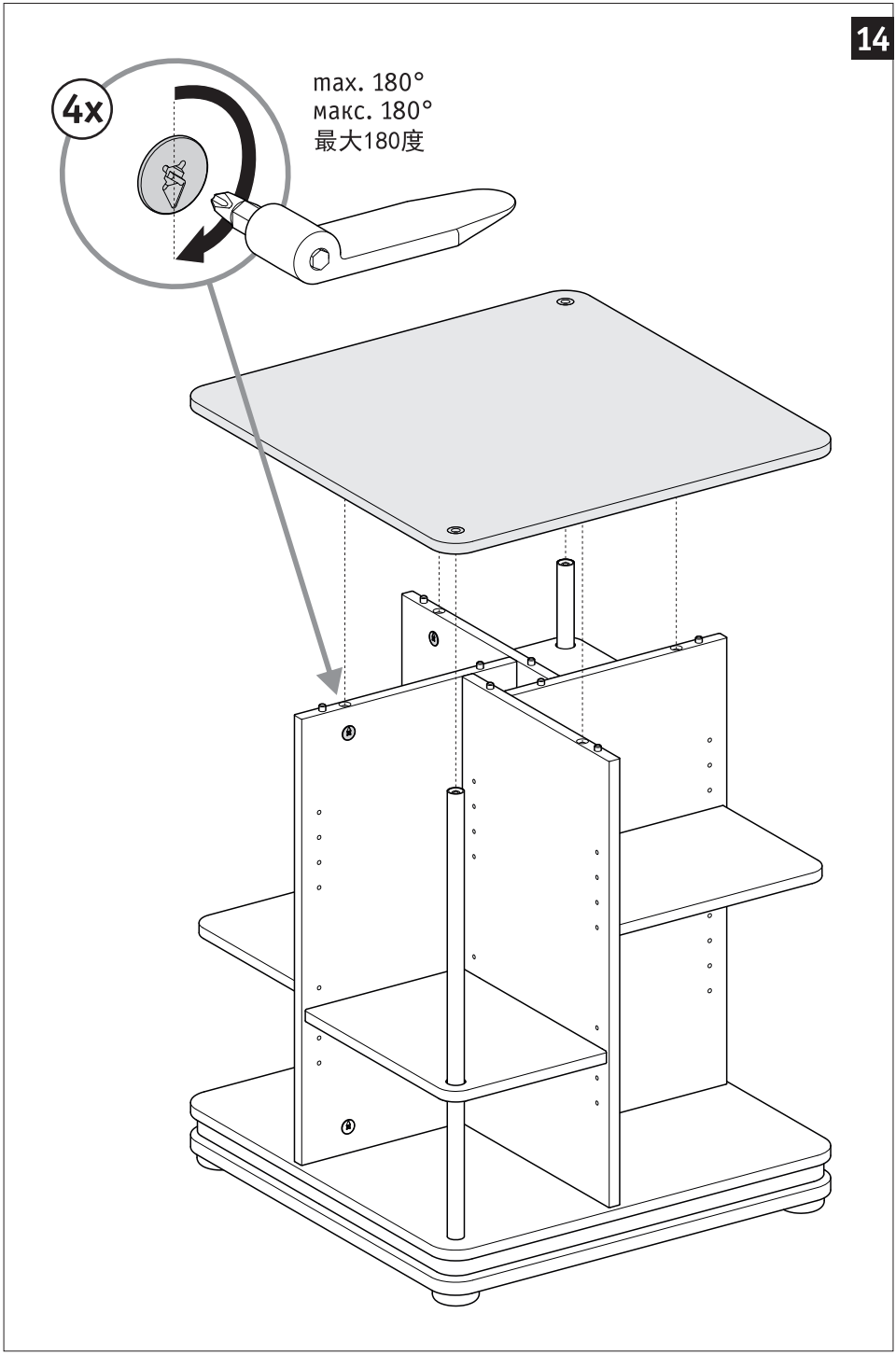
14
4x
max. 180°
макс. 180°
最大180度

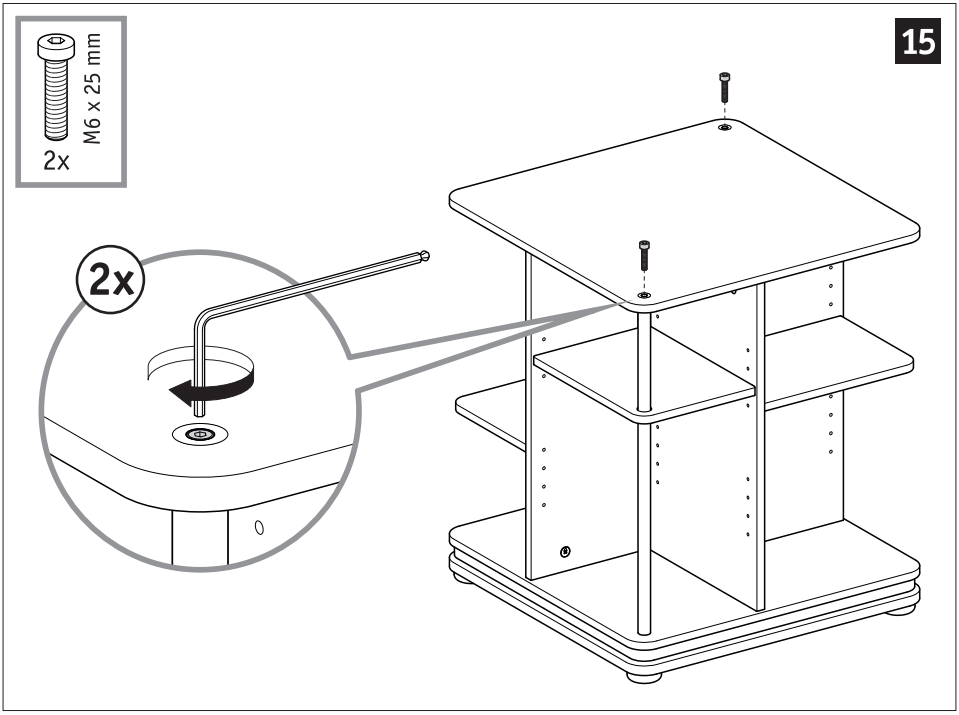
15
M6 x 25 mm
2x
2x

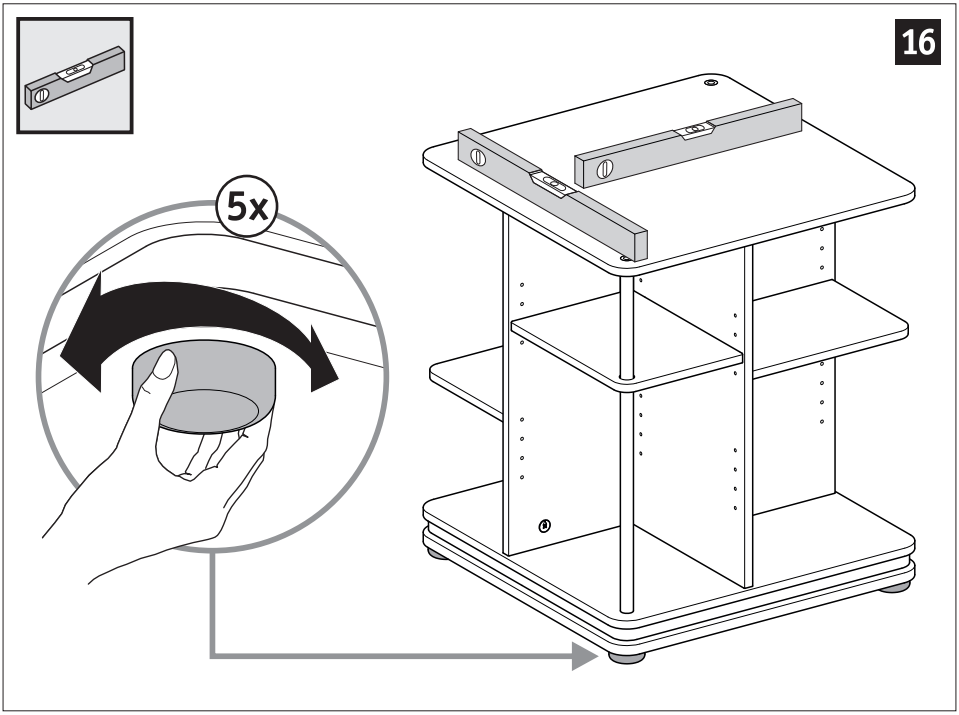
16
5x

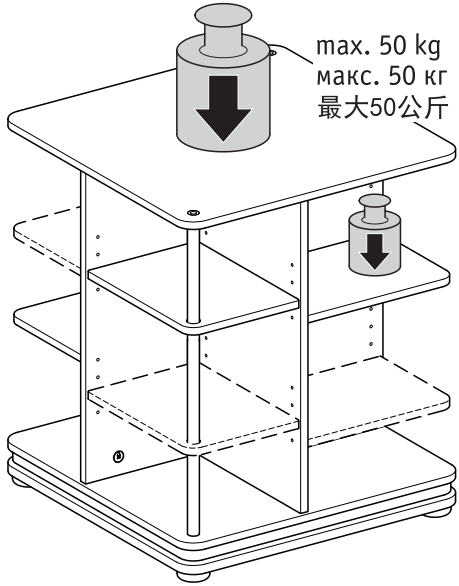

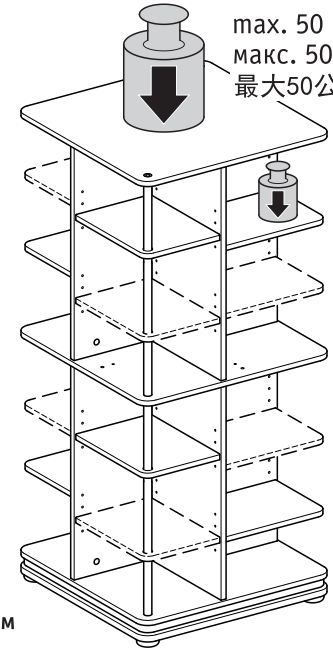

maximale Höhe = 127 cm
maximum height = 127 cm
hauteur maximale = 127 cm
altezza massima = 127 cm
altura máxima = 127 cm
максимальная высота = 127 см
最高 = 127厘米

D

Reinigung und Pflege:
Wir empfehlen zur regelmäßigen Reinigung ein feuchtes Tuch und einen milden Haushaltsreiniger.
Bitte verwenden Sie keine Scheuermittel!

GB

Cleaning and care:
We recommend a damp cloth and a mild household cleaner for regular cleaning.
Please do not use abrasives!

F

Soin et entretien:
Pour un entretien régulier nous conseillons l'utilisation d'un chiffon légèrement humide et d'un produit d'entretien doux.
N'utilisez s.v.p aucun détergent ou produit abrasif !

I

Pulizia e manutenzione:
A tal fine raccomandiamo di utilizzare un panno umido e un detergente domestico delicato per la pulizia periodica.
Non utilizzare in nessun caso mezzi abrasivi!

E

Cuidados y limpieza:
Recomendamos para una limpieza regular emplear un trapo húmedo y un producto de limpieza doméstico suave.
Por favor, no emplee productos abrasivos.

RUS

Чистка и уход:
Мы рекомендуем регулярную чистку влажной тряпкой и мягким бытовым чистящим средством.
Не использовать абразивные средства!

CHN

清理和保养：
建议用湿布及家用柔和洗涤剂定期清洁。
不要使用强力去污剂！

Ersatzteilübersicht
List of spare parts
Vue d'ensemble des pièces de rechange
Elenco di ricambi
Lista de repuestos
Обзор запасных частей
备件清单

Tower 56 Basis

03. 2020

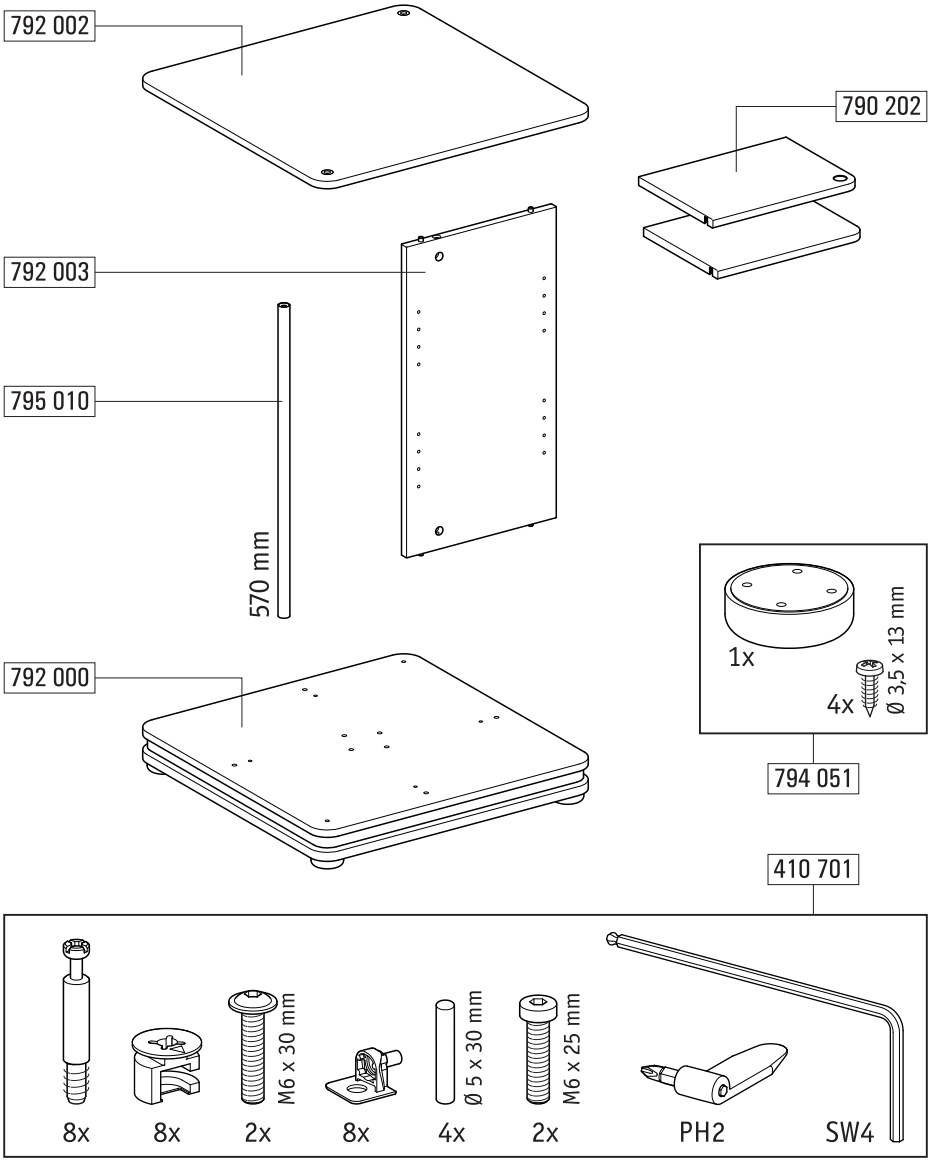

D	Bitte bewahren Sie diese Montageanleitung auf!
GB	Please carefully keep these assembly instructions
F	Merci de conserver cette notice de montage!
I	Si prega di conservare sempre le presenti istruzioni per il montaggio!
E	Por favor, guarde estas instrucciones de montaje.
RUS	Пожалуйста, храните данную инструкцию по монтажу
CHN	请妥善保存本组装说明！ 服务地址 service@moll-funktion.de

790 090 07 Copyright by moll moll版权所有 03.2020

TÜVRheinland ZERTIFIZIERT

geprüfte Sicherheit

www.tuv.com
ID 0000056265

moll Funktionsmöbel GmbH
Rechbergstraße 7
D 73344 Gruibingen

service@moll-funktion.de
www.moll-funktion.com

moll